ORIGIN · 初见系列

智能按键面板 技术规格书

ORIGIN 初见系列，初见即是回归本真。

UNIBODY 高精度金属一体成型，整块金属面板配合金属按键，带来无可比拟的高端质感。



INSPRID® 思悦

高 阶 智 能　　科 技 大 宅





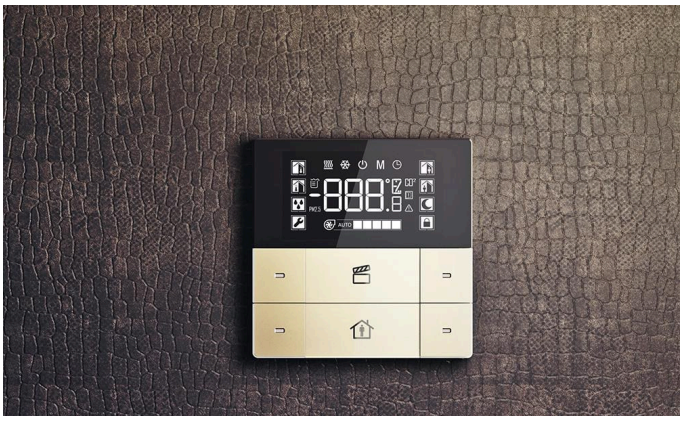





颜色

香槟金　极地银　钛金黑

材质

铝

接口类型

KNX 总线

01 产品介绍 *Product Introduction*

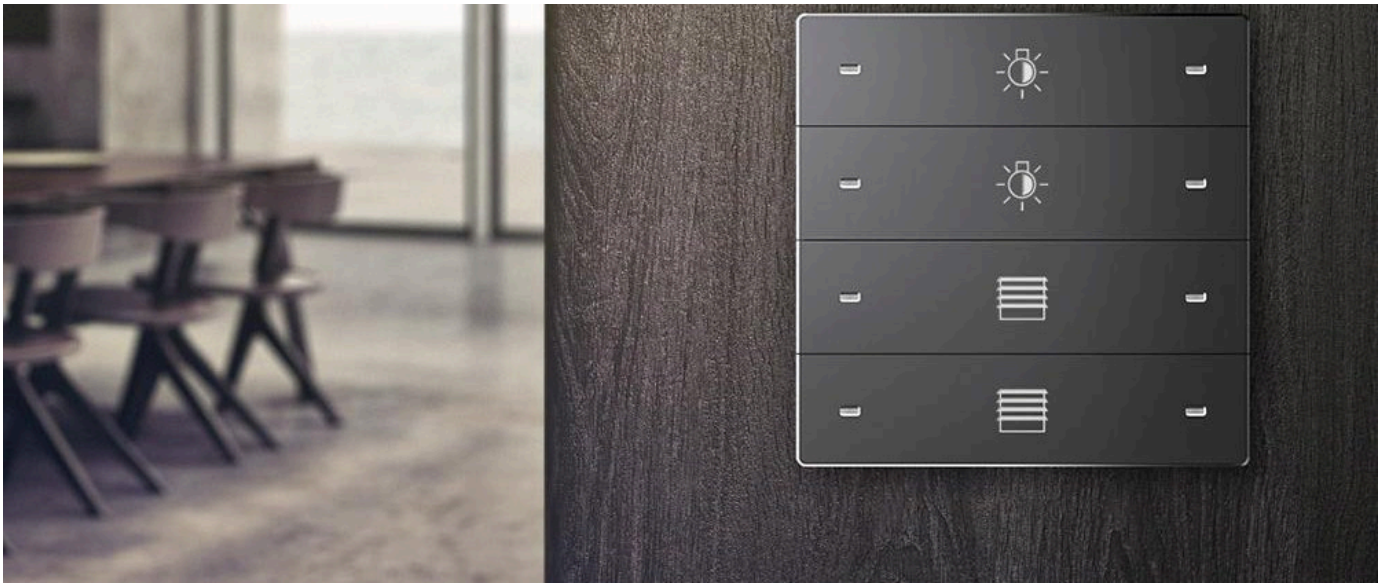

01 具有强大的开关、调光、窗帘和自定义场景模式等多种功能，配置舒适灵活，可根据实际情况选用；

02 面板配备有五个通道的附加功能，可选择延时、循环、PWM、逻辑等，适应用户各种复杂的功能需求；

03 产品每个按键都配有简约的 LED 指示灯，可配置其颜色、亮灭，可通过报文指示总线上设备运行状态；

04 精选整块铝合金材料，利用 CNC 一体成型，实现质感的最大量化，成就一块铝板的艺术之旅；

05 采用欧洲意法半导体工业级主控芯片来提高产品精度和性能，大大提高了产品抗衰减抗老化能力，使用寿命平均提高 5 倍；

06 通过 ETS 软件直接配置，在 ETS 工程中一次配置到位，避免因为使用其它辅助配件或软件配置而产生易出错问题；功能设定和参数控制灵活易掌握，便于项目集成和工程设计；

07 提供三种备选颜色：香槟金、极地银、钛金黑。

02 技术参数 *Technical Parameters*



产品型号

01 

两联四键

C12-N-G / C12-N-S / C12-N-B

02 

四联八键

C14-N-G / C14-N-S / C14-N-B

型号后缀：G 香槟金 · S 极地银 · B 钛金黑

开关	调光	窗帘	自定义场景

机体	尺寸	C12-**：86 × 86 × 11 mm C14-**：86 × 86 × 11 mm
总线电源	总线电压	21–30 V DC，由 EIB 总线供电
	总线电流	< 12 mA
	总线功耗	< 360 mW
连接线	EIB / KNX	总线连接端子（0.8 mm^2）

安装	安装方式	标准 80 / 86 墙面暗盒安装
温度范围	运行	−5 – 45 °C
	储存	−25 – 55 °C
可选颜色	颜色	香槟金、极地银、钛金黑

03 尺寸与安装 *Dimensions and Installation*

产品尺寸 *Product Dimensions*

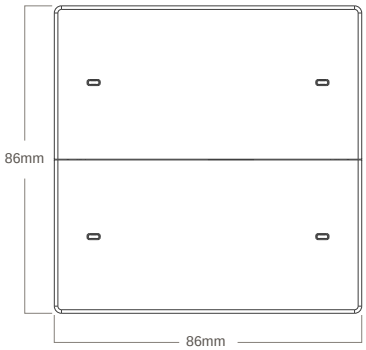

两联四键 C12-**

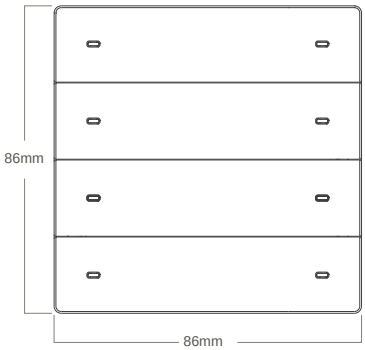

四联八键 C14-**

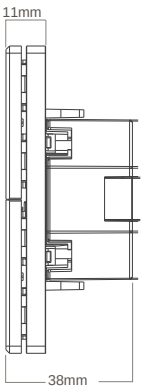

侧视

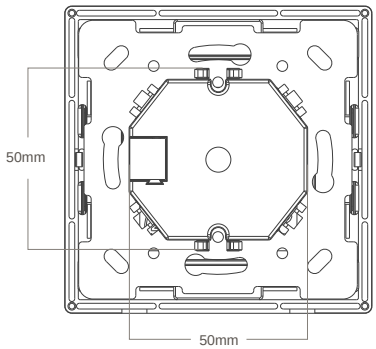

背视

安装说明 *Installation Instructions*

1. 安装前将安装件及耦合器组件③与面板④分离（拉开时用手按住塑胶的弹性卡扣，便于拔出）；

2. 将 TP 红黑线剥开约 5 mm 插入到 KNX 端子上，将端子插在安装件及耦合器组件③上；

3. 将安装件及耦合器组件③固定在底盒②中，调整好位置后用螺丝钉（特定）固定；

4. 将面板④扣入安装件及耦合器组件③进行试装，试装完成后进行产品调试，完成安装。

备注：如面板需要防盗安装，面板内部必须锁上防盗螺丝：先在面板反面用扁平工具撬开按键，取下面板 PCB 板上的不锈钢片；再用圆柱头螺丝把面板底框锁紧在墙体上；最后扣上不锈钢片，将按键嵌回原处。

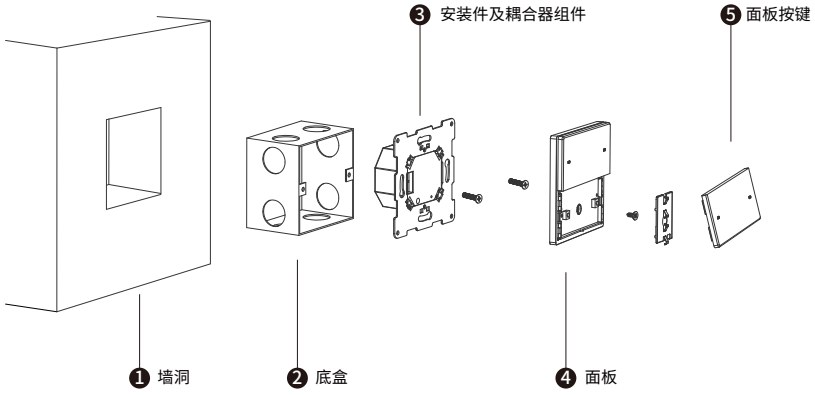

04 安全与服务 *Safety and Service*

本产品为墙面安装的 KNX 智能设备，安装与使用前请阅读以下提示。

⚠ **用电安全**	— 安装和调试只能由有资质的电工操作，并严格执行相关标准与规范。 — 安装或拆卸前请先切断电源，以防触电。
⚠ **安装**	— 本设备属于 KNX 标准设备，请使用 ETS 软件进行编程。 — 安装时螺丝不宜拧得过紧，以免导致面板形变或硬件损坏。
⚠ **使用环境**	— 仅限室内使用，请勿在潮湿环境或室外使用。 — 请勿使设备在规定的技术指标之外运行（例如温度范围）。 — 运输、储存和使用中避免脏污与损伤。
⚠ **维护保养**	— 清洁时只能使用干燥的清洁布，请勿使用碱剂或腐蚀性溶剂。 — 请勿自行维修，应由授权的专业人士进行维修。

技术支持与联系方式 *Technical support and contact information*

深圳市莱克斯瑞智能家居有限公司

中国深圳 · 产品智造中心

深圳市光明区凤凰街道东坑社区科能路
中集低轨卫星物联网产业园 A 座 1701-1
电话　0755-2900 9840
传真　0755-2900 9845

中国武汉 · 研发创意中心

（中国区售前售后技术支持）
武汉市东湖高新区光谷鼎创国际 1 栋 24F
电话　186 6456 8818　189 0247 5608
邮箱　info@insprid.com

华北大区（北京）办事处　186 1164 5515
华南大区（销售）　189 0247 5608
华中大区　189 0247 5608

华东大区（江浙沪）上海办事处　189 6459 4860
华西大区（西南 / 西北）成都 / 重庆办事处　189 0247 5608

购买本公司产品时，请认准 INSPRID 或思悦注册商标

思悦官方微信　　思悦官方小程序

本规格书的知识产权归深圳市莱克斯瑞智能家居有限公司所有，未经书面授权，不得复制、修改或分发。
产品外形与功能以实物为准，如因版本升级有所调整，恕不另行通知。
© 2026 INSPRID. All rights reserved.