ORIGIN · 初见系列

温湿度显示面板 技术规格书

ORIGIN 初见系列，初见即是回归本真。

UNIBODY 高精度金属一体成型，整块金属面板配合金属按键，带来无可比拟的高端质感。



INSPRID® 思悦

高 阶 智 能　　科 技 大 宅



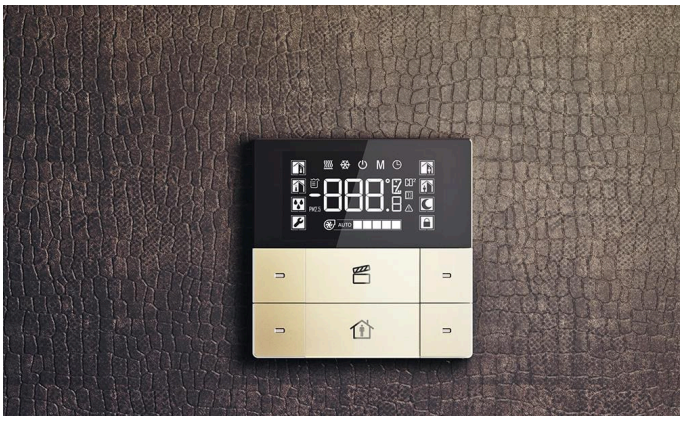

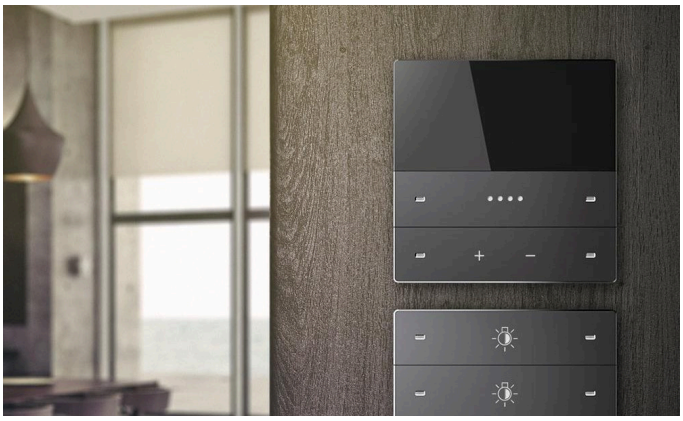



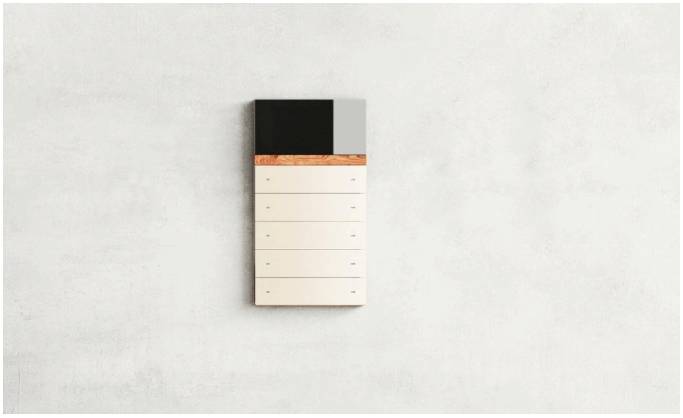

颜色

香槟金　极地银　钛金黑

材质

铝

接口类型

KNX 总线

01 产品介绍 *Product Introduction*



01 具有强大的开关、调光、窗帘和自定义场景模式等多种功能，配置舒适灵活，可根据实际情况选用；

02 面板配备有五个通道的附加功能，可选择延时、循环、PWM、逻辑等，适应用户各种复杂的功能需求；

03 产品每个按键都配有简约的 LED 指示灯，可配置其颜色、亮灭，可通过报文指示总线上设备运行状态；

04 甄选高对比度的 LG 原装进口高级工业级定制显示屏，细腻画面，逼真呈现；

05 精选整块铝合金材料，利用 CNC 一体成型，实现质感的最大量化，成就一块铝板的艺术之旅；

06 采用世界顶级的温湿度传感器以及欧洲意法半导体工业级主控芯片来提高产品精度和性能，大大提高了产品抗衰减抗老化能力，使用寿命平均提高 5 倍；

07 通过 ETS 软件直接配置，在 ETS 工程中一次配置到位，避免因为使用其它辅助配件或软件配置而产生易出错问题；功能设定和参数控制灵活易掌握，便于项目集成和工程设计；

08 具备温度和湿度采集与显示功能，能显示当前位置的温度与湿度；

09 提供三种备选颜色：香槟金、极地银、钛金黑。

02 技术参数 *Technical Parameters*



产品型号

01 

一联两键带温湿度

C11-N-G / C11-N-S / C11-N-B

02 

三联六键带温湿度

C13-N-G / C13-N-S / C13-N-B

型号后缀：G 香槟金 · S 极地银 · B 钛金黑

开关	调光	窗帘	温湿度显示	自定义场景

机体	尺寸	C11-**：86 × 86 × 11 mm C13-**：86 × 86 × 11 mm
总线电源	总线电压	21–30 V DC，由 EIB 总线供电
	总线电流	< 12 mA
	总线功耗	< 360 mW
连接线	EIB / KNX	总线连接端子（0.8 mm^2）

安装	安装方式	标准 80 / 86 墙面暗盒安装
其它	传感器	温湿度传感器
温度范围	运行	−5 – 45 °C
	储存	−25 – 55 °C
可选颜色	颜色	香槟金、极地银、钛金黑

03 尺寸与安装 *Dimensions and Installation*

产品尺寸 *Product Dimensions*

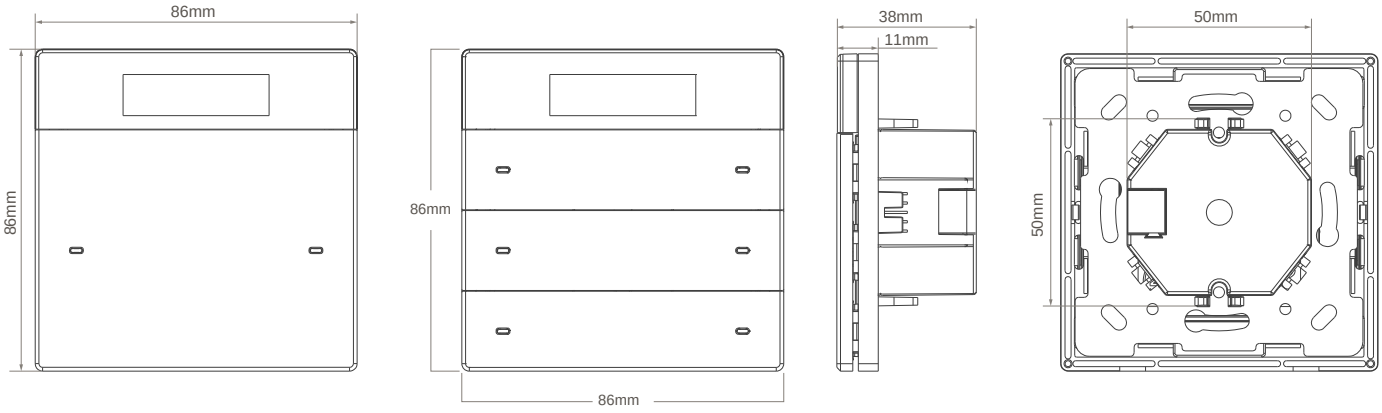

安装说明 *Installation Instructions*

1. 安装前将安装件及耦合器组件③与面板④分离（拉开时用手按住塑胶的弹性卡扣，便于拔出）；

2. 将 TP 红黑线剥开约 5 mm 插入到 KNX 端子上，将端子插在安装件及耦合器组件③上；

3. 将安装件及耦合器组件③固定在底盒②中，调整好位置后用螺丝钉（特定）固定；

4. 将面板④扣入安装件及耦合器组件③进行试装，试装完成后进行产品调试，完成安装。

备注：如面板需要防盗安装，面板内部必须锁上防盗螺丝：先在面板反面用扁平工具撬开按键，取下面板 PCB 板上的不锈钢片；再用圆柱头螺丝把面板底框锁紧在墙体上；最后扣上不锈钢片，将按键嵌回原处。

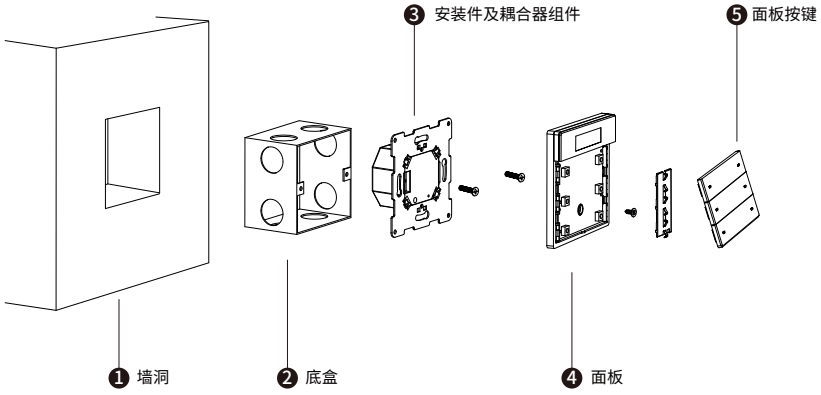

04 安全与服务 *Safety and Service*

本产品为墙面安装的 KNX 智能设备，安装与使用前请阅读以下提示。

⚠ **用电安全**	— 安装和调试只能由有资质的电工操作，并严格执行相关标准与规范。 — 安装或拆卸前请先切断电源，以防触电。
⚠ **安装**	— 本设备属于 KNX 标准设备，请使用 ETS 软件进行编程。 — 安装时螺丝不宜拧得过紧，以免导致面板形变或硬件损坏。
⚠ **使用环境**	— 仅限室内使用，请勿在潮湿环境或室外使用。 — 请勿使设备在规定的技术指标之外运行（例如温度范围）。 — 运输、储存和使用中避免脏污与损伤。
⚠ **维护保养**	— 清洁时只能使用干燥的清洁布，请勿使用碱剂或腐蚀性溶剂。 — 请勿自行维修，应由授权的专业人士进行维修。

技术支持与联系方式 *Technical support and contact information*

深圳市莱克斯瑞智能家居有限公司

中国深圳 · 产品智造中心

深圳市光明区凤凰街道东坑社区科能路
中集低轨卫星物联网产业园 A 座 1701-1
电话　0755-2900 9840
传真　0755-2900 9845

中国武汉 · 研发创意中心

（中国区售前售后技术支持）
武汉市东湖高新区光谷鼎创国际 1 栋 24F
电话　186 6456 8818　189 0247 5608
邮箱　info@insprid.com

华北大区（北京）办事处　186 1164 5515
华南大区（销售）　189 0247 5608
华中大区　189 0247 5608

华东大区（江浙沪）上海办事处　189 6459 4860
华西大区（西南 / 西北）成都 / 重庆办事处　189 0247 5608

购买本公司产品时，请认准 INSPRID 或思悦注册商标

思悦官方微信　　思悦官方小程序

本规格书的知识产权归深圳市莱克斯瑞智能家居有限公司所有，未经书面授权，不得复制、修改或分发。
产品外形与功能以实物为准，如因版本升级有所调整，恕不另行通知。
© 2026 INSPRID. All rights reserved.