PIXEL · 映像系列

3.5寸触摸屏面板 技术规格书

PIXEL 映像系列，铝合金 CNC 一体成型，阳极氧化表面。
香槟金、极地银、钛金黑三种颜色，可控制灯光、窗帘、空调、地暖、新风与场景。



INSPRID® 思悦
高 阶 智 能　科 技 大 宅





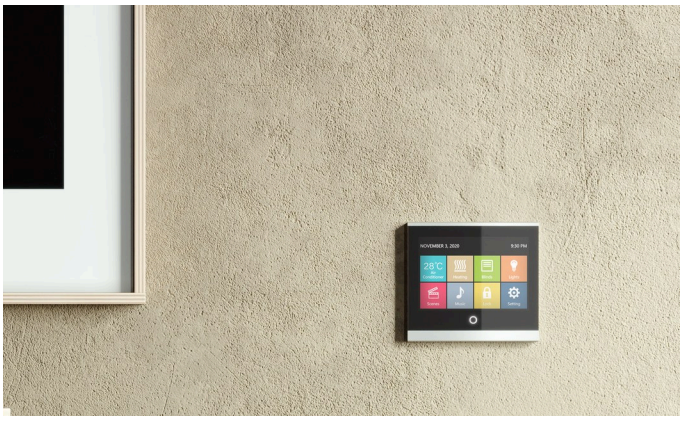

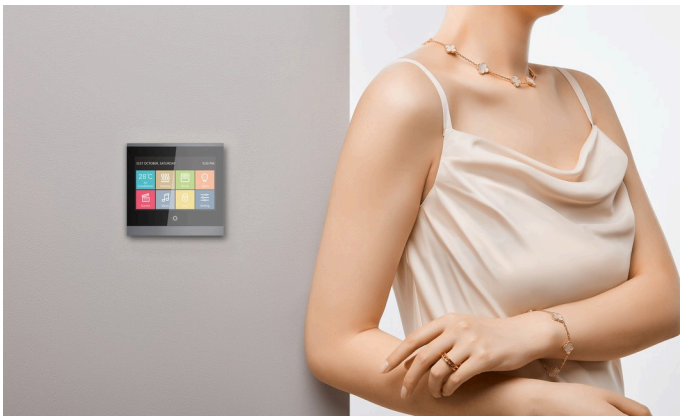



颜色

香槟金　极地银　钛金黑

材质

铝合金

接口类型

KNX 总线

01 产品介绍 *Product Introduction*



01 采用先进的电容触摸技术及高对比度的 LG 原装进口高级工业级定制显示屏，可视角度更宽广，色彩还原度更高，画面细腻逼真；

02 采用世界顶级的温湿度传感器以及欧洲意法半导体工业级主控芯片来提高产品精度和性能，大大提高了产品抗衰减抗老化能力，使用寿命平均提高 5 倍；

03 具有强大的开关、调光、窗帘、空调、地暖、新风系统、自定义场景等多种功能，配置舒适灵活；

04 INSPRID 触摸系列面板特别推出专业强大的 KNX 音乐播放控制功能，随时随地享受创意生活；

05 具备时间日期显示和定时功能；人体接近感应唤醒功能；

06 通过 ETS 软件直接配置，在 ETS 工程中一次配置到位，避免因为使用其它辅助配件或软件配置而产生易出错问题；功能设定和参数控制灵活易掌握，便于项目集成和工程设计；

07 甄选整块铝合金 CNC 一体成型，表面阳极氧化；提供香槟金、极地银、钛金黑三种颜色。

02 技术参数 *Technical Parameters*



产品型号

01		香槟金	C43-G
02		极地银	C43-S
03		钛金黑	C43-B

颜色：G 香槟金，S 极地银，B 钛金黑

开关　调光　窗帘　空调　地暖　新风系统　背景音乐　自定义场景

机体	尺寸	94 × 86 × 8.6 mm
屏幕	尺寸	3.5 英寸
	分辨率	480 × 320
	屏幕类型	IPS 硬屏
总线电源	总线电压	21–30 V DC，由 EIB 总线供电
	总线电流	< 12 mA
	总线功耗	< 360 mW
辅助电源	电压	12–30 V DC
	功耗	< 2 W

连接线	EIB / KNX	总线连接端子（0.8 mm^2）
安装	安装方式	标准 86 墙面暗盒安装
操作和指示	红灯和按键	分配物理地址
	绿灯闪烁	指示设备正常工作
温度范围	运行	−5 – 45 °C
	储存	−25 – 55 °C
	运输	−25 – 70 °C
材质	外壳	铝合金，阳极氧化

03 尺寸与安装 *Dimensions and Installation*

产品尺寸 *Product Dimensions*

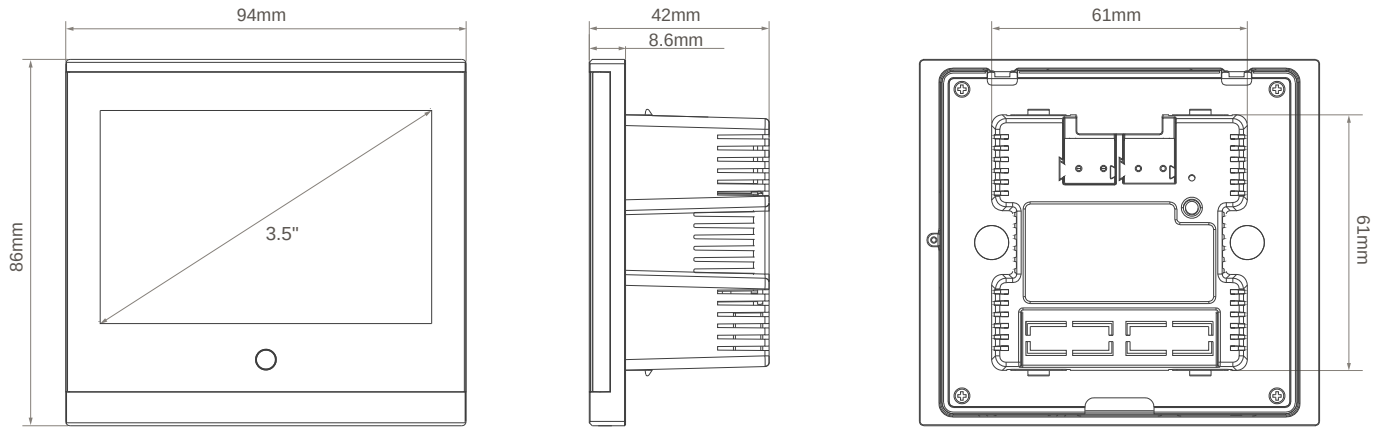

安装说明 *Installation Instructions*

1. 将线材剥开约 5 mm 插入到 KNX 和辅助电源端子上，将端子插在面板⑤的输入接口处；

2. 将安装件③的前端面通过螺钉④固定在底盒②上，底盒②需事先固定在墙洞①中；

3. 将面板⑤扣入安装件③进行试装，试装完成后进行产品调试，完成安装。

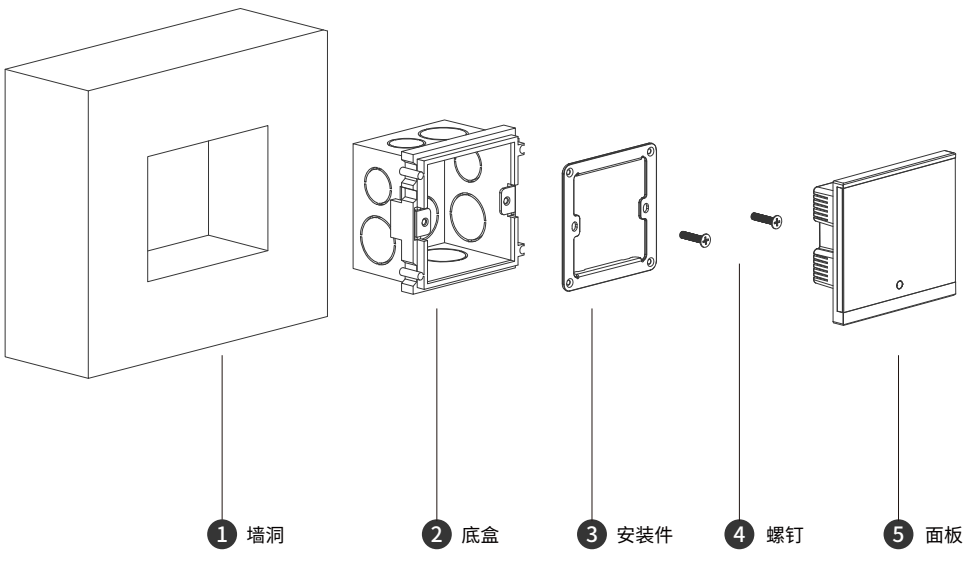

04 安全与服务 *Safety and Service*

本产品为墙面安装的 KNX 智能设备，安装与使用前请阅读以下提示。

⚠ **用电安全**	— 安装和调试只能由有资质的电工操作，并严格执行相关标准与规范。 — 安装或拆卸前请先切断电源，以防触电。
⚠ **安装**	— 本设备属于 KNX 标准设备，请使用 ETS 软件进行编程。 — 安装时螺丝不宜拧得过紧，以免导致面板形变或硬件损坏。
⚠ **使用环境**	— 仅限室内使用，请勿在潮湿环境或室外使用。 — 请勿使设备在规定的技术指标之外运行（例如温度范围）。 — 运输、储存和使用中避免脏污与损伤。
⚠ **维护保养**	— 清洁时只能使用干燥的清洁布，请勿使用碱剂或腐蚀性溶剂。 — 请勿自行维修，应由授权的专业人士进行维修。

技术支持与联系方式 *Technical support and contact information*

深圳市莱克斯瑞智能家居有限公司

中国深圳 · 产品智造中心

深圳市光明区凤凰街道东坑社区科能路
中集低轨卫星物联网产业园 A 座 1701-1
电话　0755-2900 9840
传真　0755-2900 9845

中国武汉 · 研发创意中心

（中国区售前售后技术支持）
武汉市东湖高新区光谷鼎创国际 1 栋 24F
电话　186 6456 8818　189 0247 5608
邮箱　info@insprid.com

华北大区（北京）办事处　186 1164 5515
华南大区（销售）　189 0247 5608
华中大区　189 0247 5608

华东大区（江浙沪）上海办事处　189 6459 4860
华西大区（西南 / 西北）成都 / 重庆办事处　189 0247 5608

购买本公司产品时，请认准 INSPRID 或思悦注册商标

思悦官方微信　　思悦官方小程序

本规格书的知识产权归深圳市莱克斯瑞智能家居有限公司所有，未经书面授权，不得复制、修改或分发。
产品外形与功能以实物为准，如因版本升级有所调整，恕不另行通知。
© 2026 INSPRID. All rights reserved.